２０１９年度 全日本９人制バレーボールクラブカップ選手権大会岐阜県予選会

開　　催　　日：令和元年６月１６日（日）
会　　場：せきしんふれ愛アリーナ
開　　場：午前８時３０分
代表者会議：午前９時１５分
男子試合球：モルテン製「Ｖ５Ｍ５０００」
女子試合球：ミカサ製「ＭＶＡ３００」

【　男　子　】

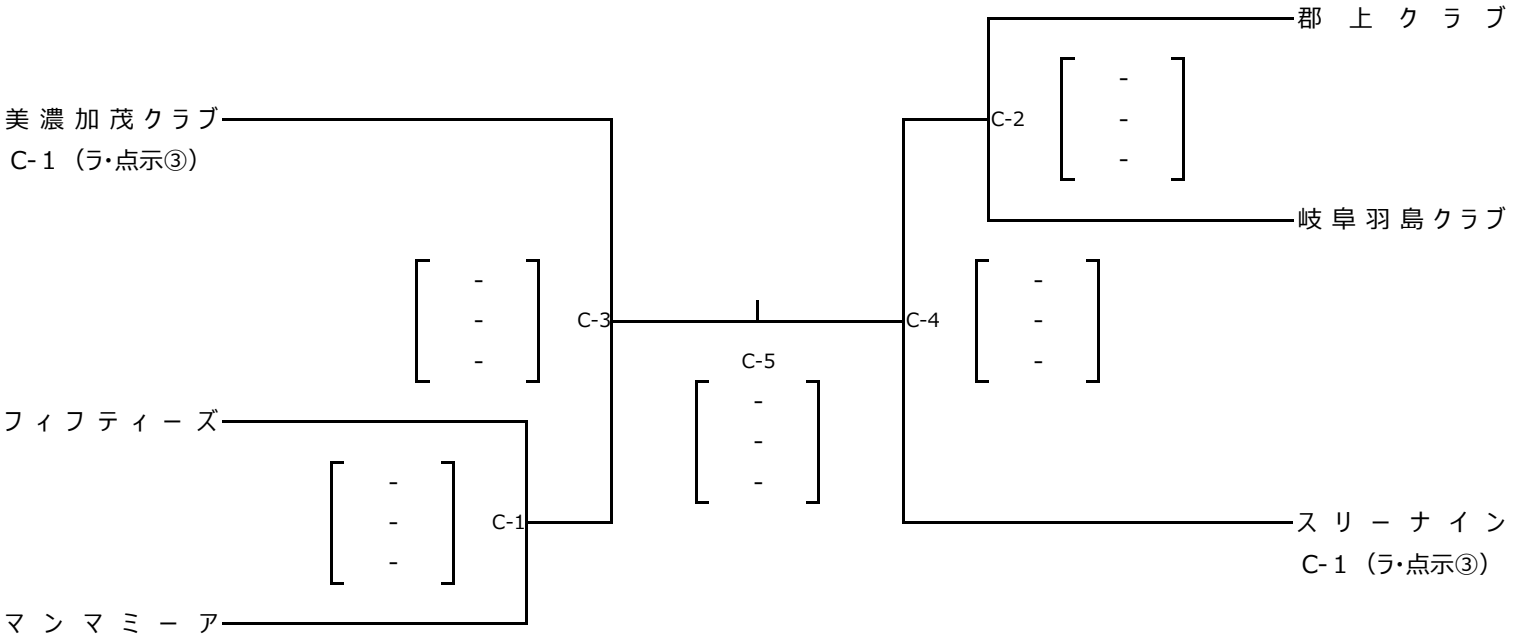
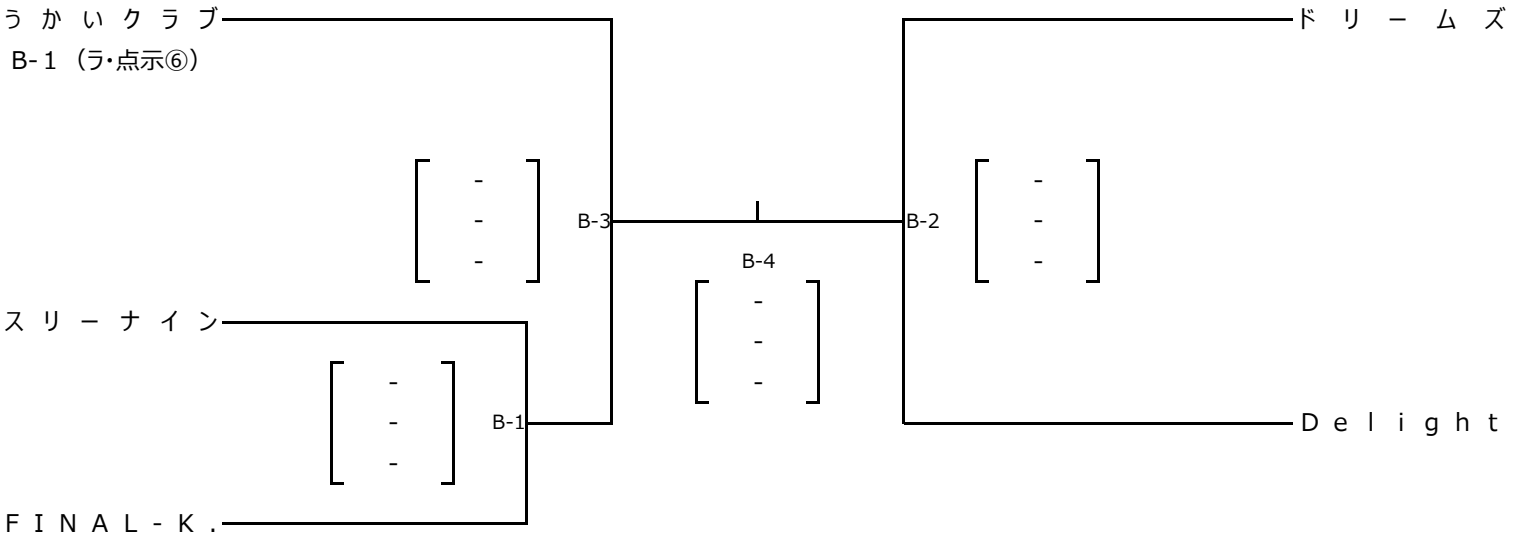
【　女　子　】