第74回全日本バレーボール高等学校選手権大会　岐阜県代表決定戦（女子）

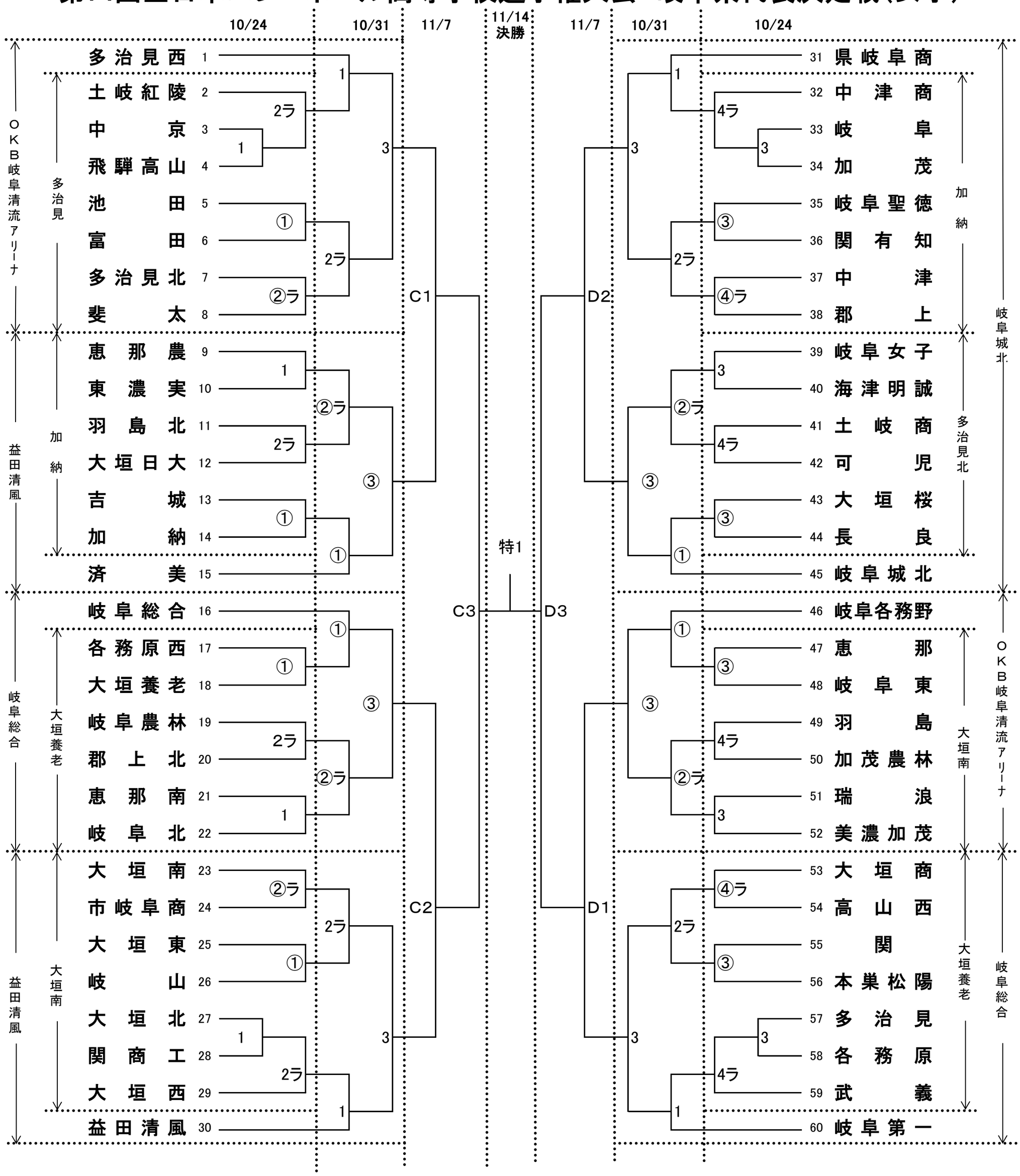

10/24	多治見北	2～8 39～44
	加納	9～14 32～38
	大垣養老	17～22 53～59
	大垣南	23～29 47～52
	午前開場時間 9:00　午後開場時間 13:00　使用球 ミカサ	
	第一試合開始 9:31　第三試合開始 13:31	
10/31	OKBぎふ清流アリーナ	1～8 46～52
	益田清風	9～15 23～30
	岐阜総合	16～22 53～60
	岐阜城北	31～45
	開場時間 9:00（公共施設は8:30～第一試合のチームが準備）	
	第一試合開始 9:31	
11/7	山県市総合体育館	開場時間 9:00 試合開始 10:00
11/14	山県市総合体育館	開場時間 9:00 試合開始 11:00