令和6年度岐阜県高等学校総合体育大会
兼全国・東海高等学校総合体育大会岐阜県予選大会
バレーボール競技（女子）

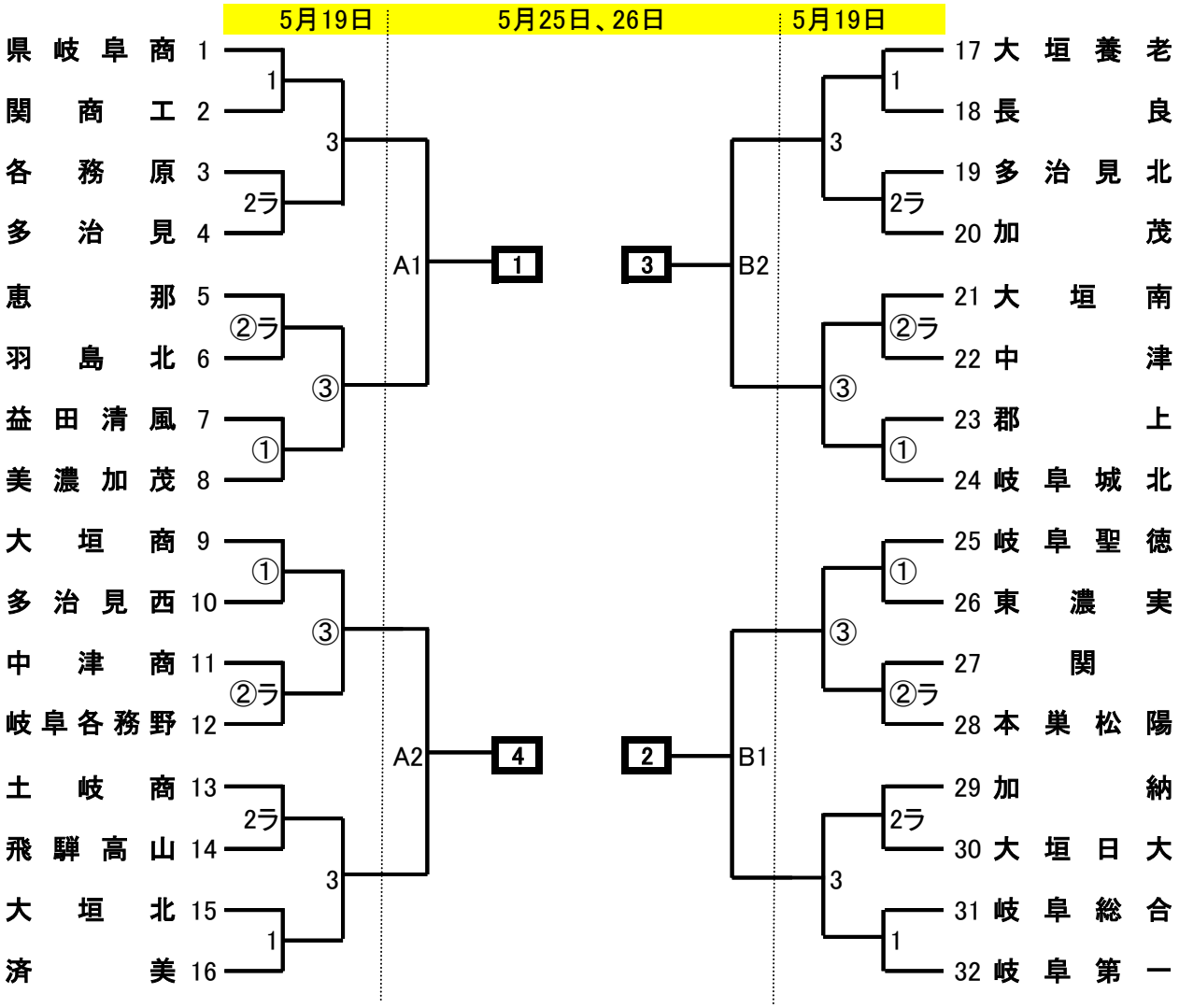

5／19・・・1・2回戦	会場	大垣商	1～ 4　9～12
		済美	5～ 8　13～16
		大垣養老	17～20　25～28
		岐阜城北	21～24　29～32
5／25・・・3回戦. 決勝リーグ戦第1試合	会場	池田町総合体育館	
5／26・・・決勝リーグ戦第2. 3試合	会場	山県市総合体育館	

5／19	9:00	開場
	9:00～9:20	第1試合のチーム
	9:20～	開始式
	9:34～	第1試合プロトコール
	9:45～	第1試合開始
5／25、26	9:00	開場
	10:00	第1試合開始

大会使用球　モルテン（V5M5000）