２０２４年度 全日本９人制バレーボールクラブカップ男女選手権大会 岐阜県予選会

開　　催　　日 ：令和６年６月９日（日）
会　　場 ：アテナ工業アリーナ
開　　場 ：午前８時４５分
代 表 者 会 議 ：午前９時１５分
男 子 試 合 球 ：ミカサ製（Ｖ３００Ｗ）
女 子 試 合 球 ：モルテン製（Ｖ５Ｍ５０００）

【　男　子　】

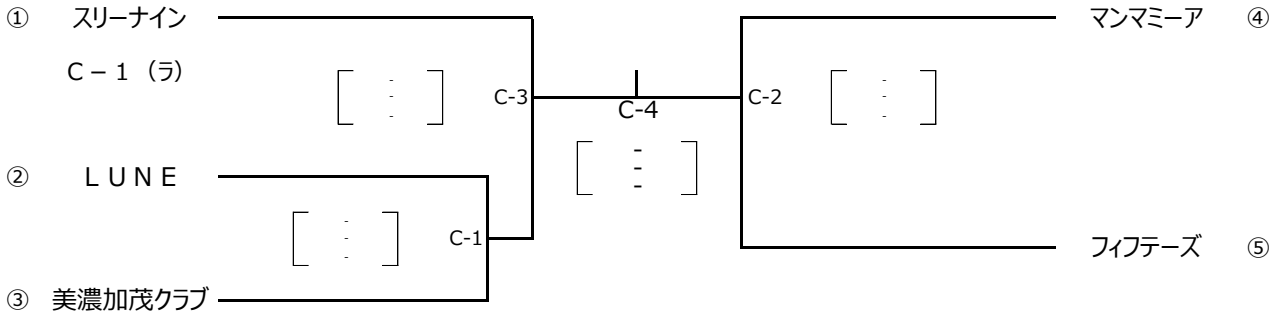

優勝チームは、7月25日(木)～7月28日(日)に山口市で開催される【第43回 全日本クラブカップ９人制男子選手権大会】に推薦する。

【　女　子　】

	① Delight	② ドリームス	③ Regina	勝数	敗数	得セット 得点	失セット 失点	順位
① Delight		B2	B4	0	0	0 0	0 0	
② ドリームス	B2		B3	0	0	0 0	0 0	
③ Regina	B4	B3		0	0	0 0	0 0	

B2：記録員①　線審④　点示員②　＝　ふぇりーちぇ ③　・　高山クラブ ④
B3：記録員①　線審④　点示員②　＝　Delight　⑦
B4：記録員①　線審④　点示員②　＝　ドリームズ　⑦

優勝チームは、8月9日(金)～8月12日(月)に奈良県で開催される【第43回 全日本クラブカップ９人制女子選手権大会】に推薦する。