令和７年度（第７８回）東海９人制バレーボール選手権大会岐阜県予選会
試合結果

日　付：令和７年４月２０日（日）
会　場：アテナ工業アリーナ（関市総合体育館）

【男　子】

優　　勝 ：	メイラ
準 優 勝 ：	東レ岐阜
三　　位 ：	川崎重工
三　　位 ：	羽島クラブ

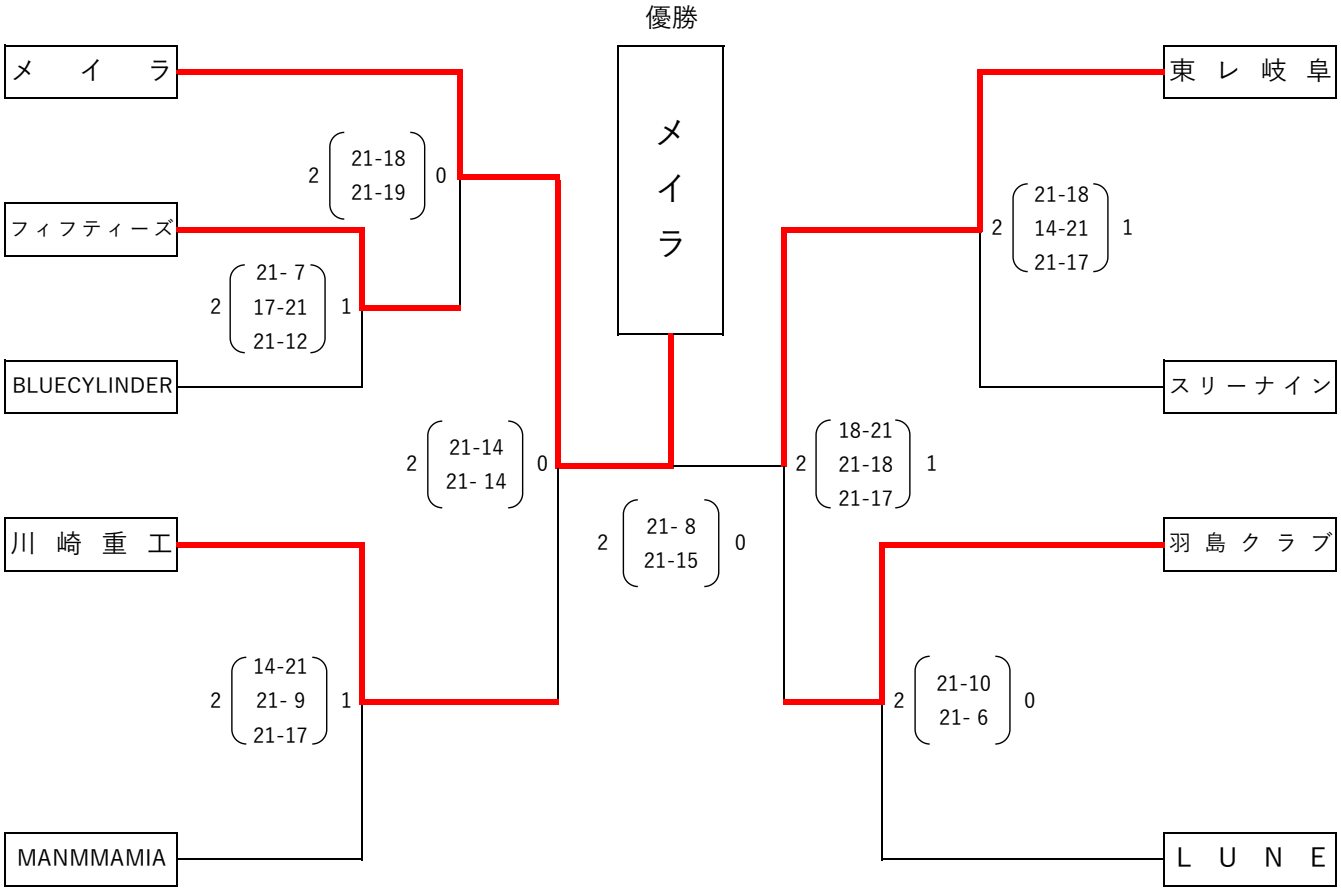

【女　子】

優　　勝 ：	FINAL-K.
準 優 勝 ：	Delight
三　　位 ：	K　2
三　　位 ：	KAYURA

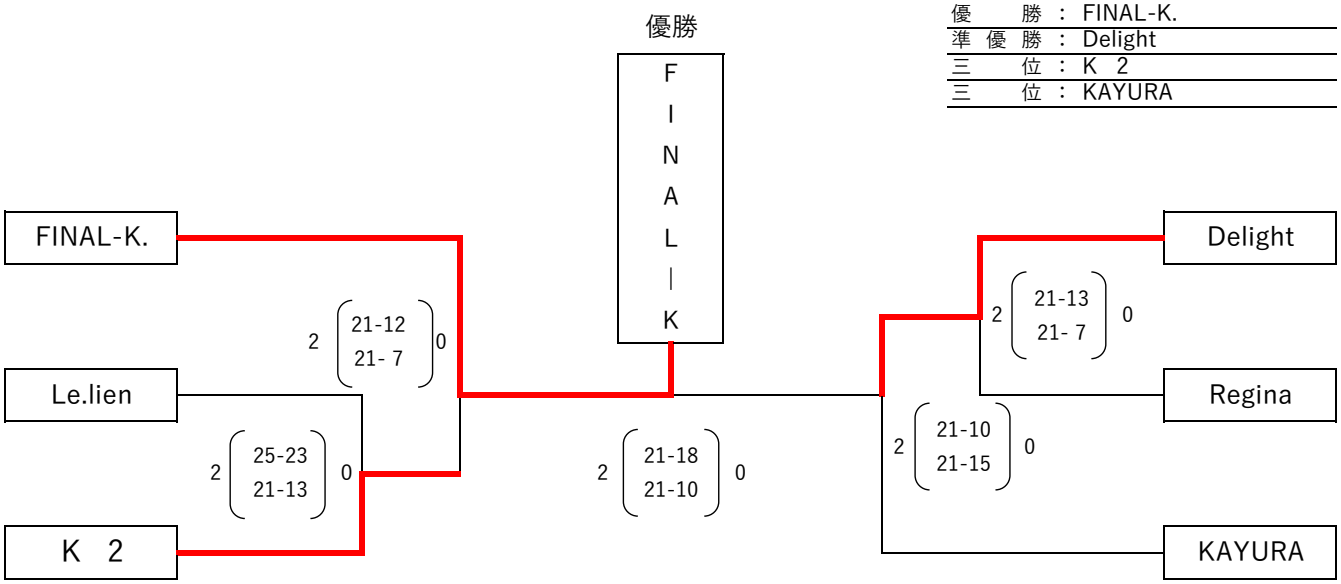

※男子優勝・準優勝チーム、女子イビデン・レグルスと優勝チームは、５月１８日（日）の東海選手権大会に出場する。
　開催地：三重県伊勢市