２０２５　ファイテン　ジャパンクラブカップ

ＪＶＡ　第４４回　全日本バレーボールクラブ男女選手権大会

９人制岐阜県予選会

試合結果

開　　催　　日 ：令和７年６月１５日（日）
会　　場 ：アテナ工業アリーナ

【　男　子　】

第1位：　スリーナイン
第2位：　フィフティーズ

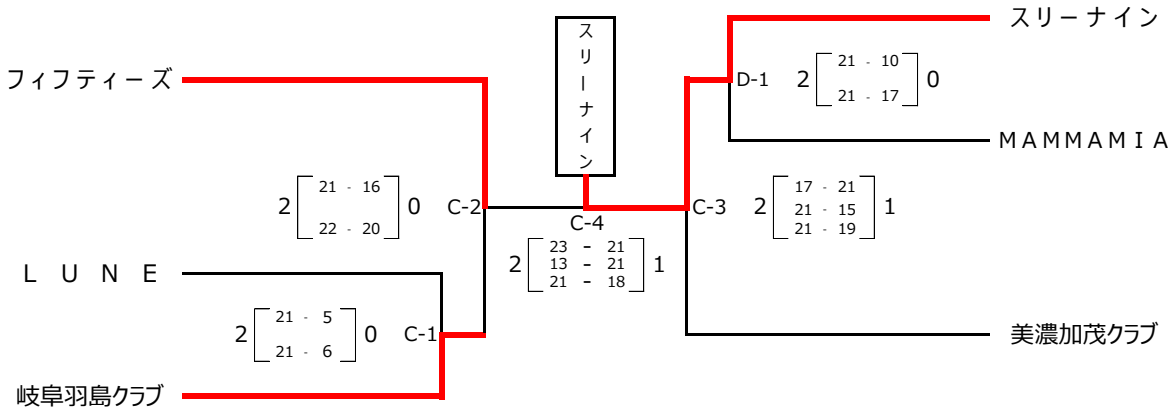

優勝チーム「スリーナイン」は、7月31日(木)～8月3日(日)に京都市で開催される【第44回 全日本バレーボールクラブ9人制男子選手権大会】に推薦される。

【　女　子　】

	Delight	K2	Regina	勝数	敗数	得セット 得点	失セット 失点	順位
Delight		B1 2 [21 - 11 / 21 - 12] 0	B3 2 [21 - 15 / 10 21 / 21 - 14] 1	2	0	4 94	1 73	1
K2	B1 0 [11 - 21 / 12 - 21] 2		B2 0 [20 - 22 / 11 - 21] 2	0	2	0 54	4 85	3
Regina	B3 1 [15 - 21 / 21 10 / 14 - 21] 2	B2 2 [22 - 20 / 21 - 11] 0		1	1	3 93	2 83	2

優勝チーム「Delight」は、8月14日(木)～8月17日(日)に津市で開催される【第44回 全日本バレーボールクラブ9人制女子選手権大会】に推薦される。