全日本９人制バレーボール総合男女選手権大会　県予選会　（男子）

期 日 ： 平成20年9月14日（日）
会 場 ： 大 垣 市 総 合 体 育 館
開 場 ： AM 8:30

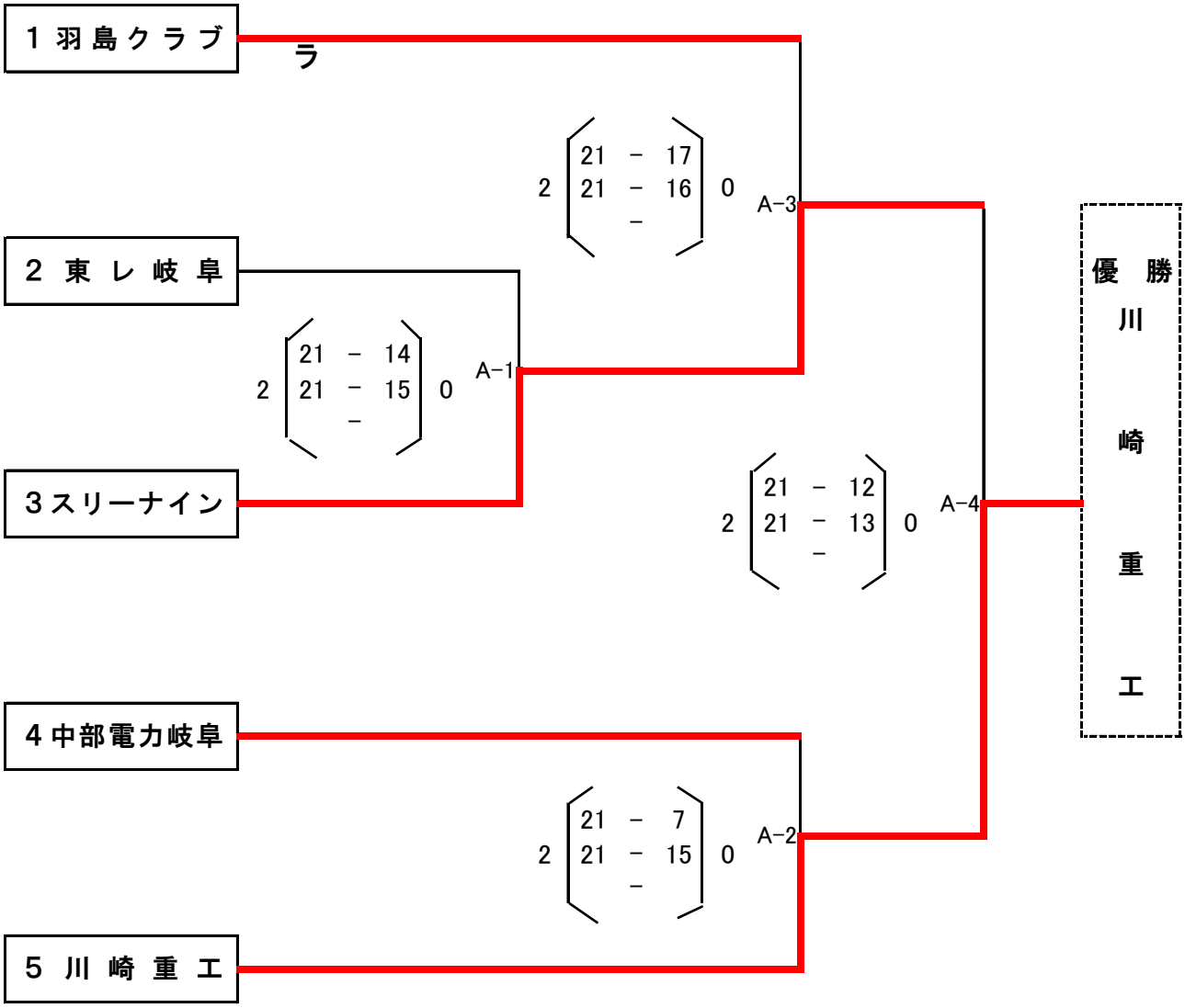

大　会　結　果	
優　　勝	川 崎 重 工
準 優 勝	スリーナイン
三　　位	中部電力岐阜
三　　位	羽島クラブ

✽ 優勝チームは、平成20年11月20日（木）～11月23日（日）

山口県山口市で開催される全国大会に出場。