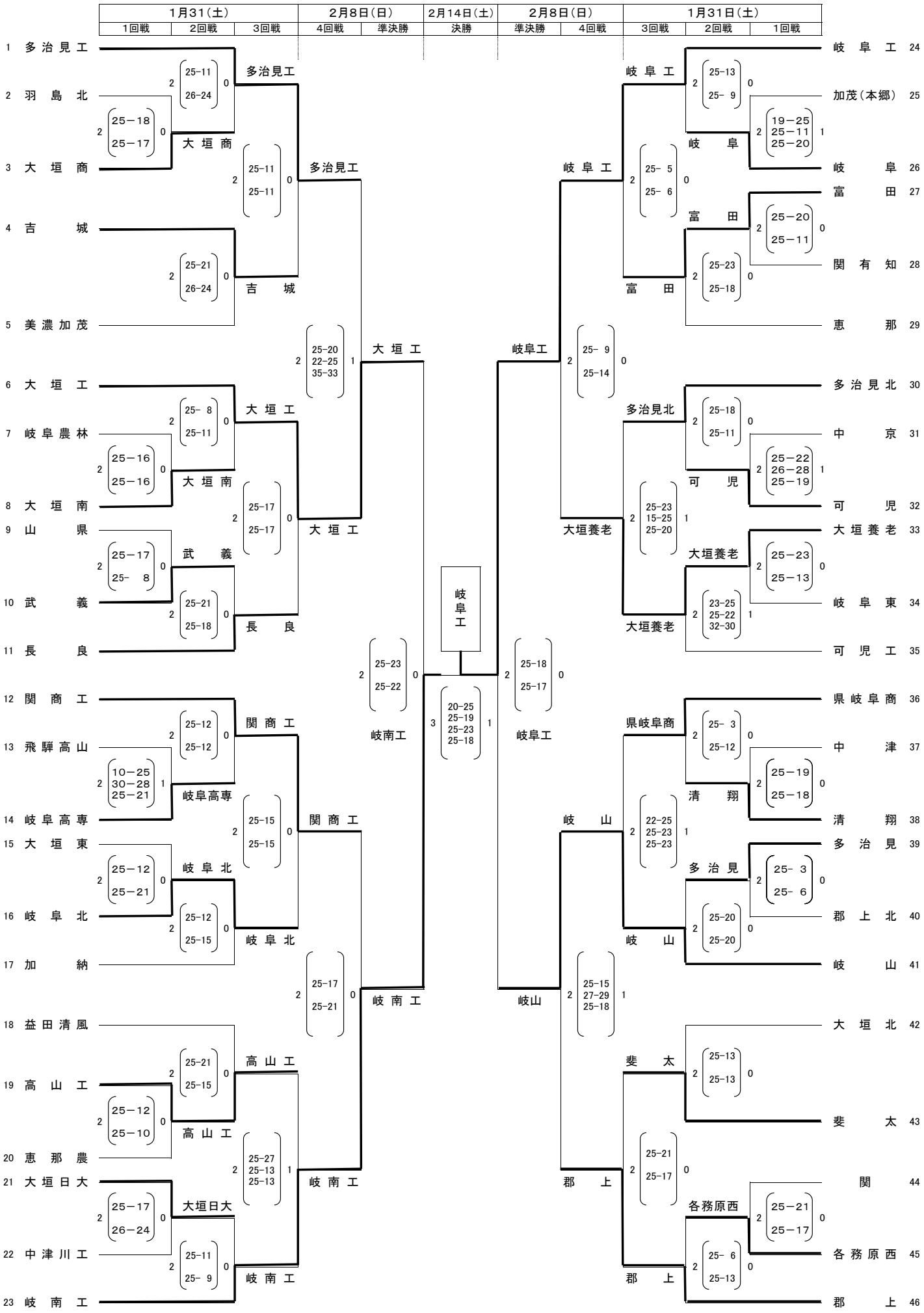第40回全国高等学校バレーボール選抜優勝大会・岐阜県大会　男子試合結果