平成20年度　第5回　東海6･9人制クラブバレーボール男女選手権大会

月　日　平成20年12月7日(日)
会　場　小牧市スポーツ公園総合体育館

【6人制男子】

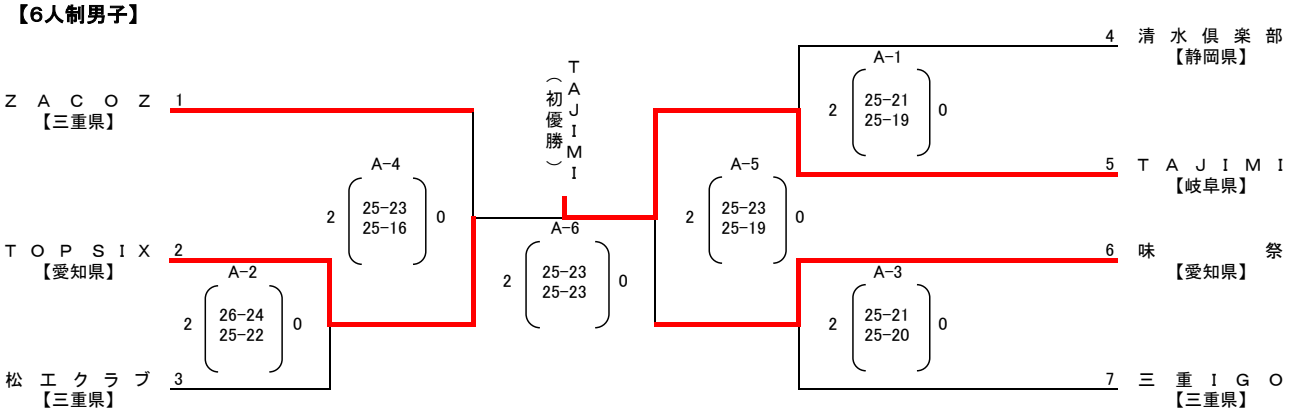

【6人制女子】

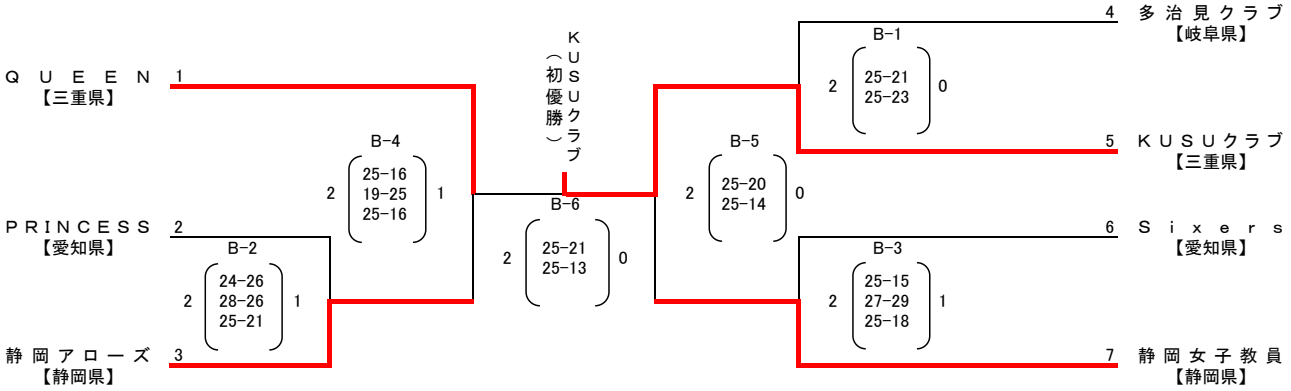

【9人制男子】

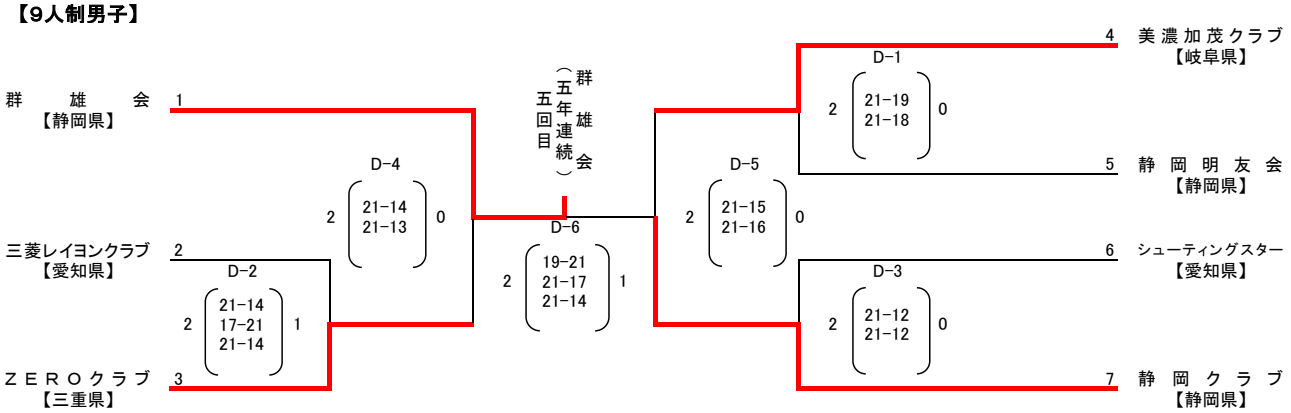
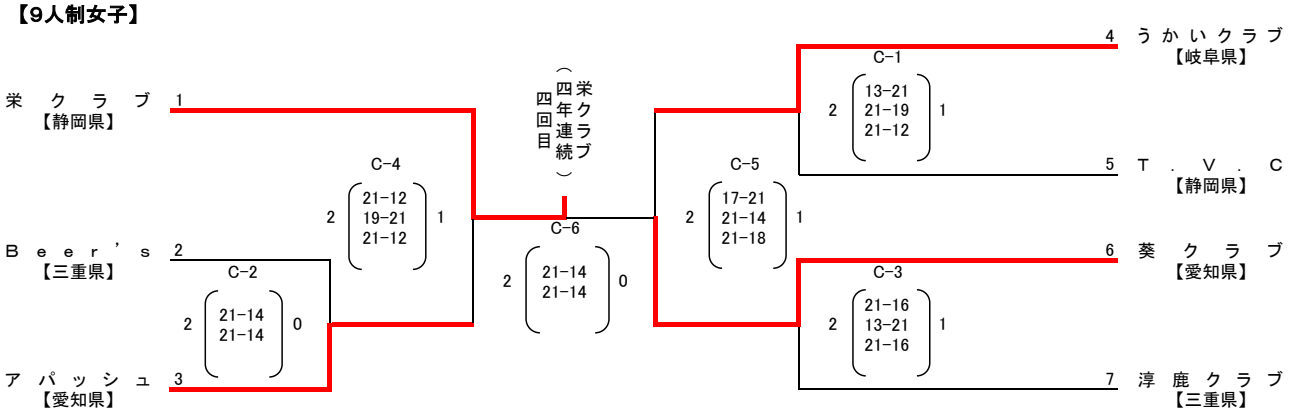
【9人制女子】