平成21年度　岐阜県6人制クラブバレーボール秋季大会

平成21年11月22日(日)
多治見市笠原体育館

【6人制男子】

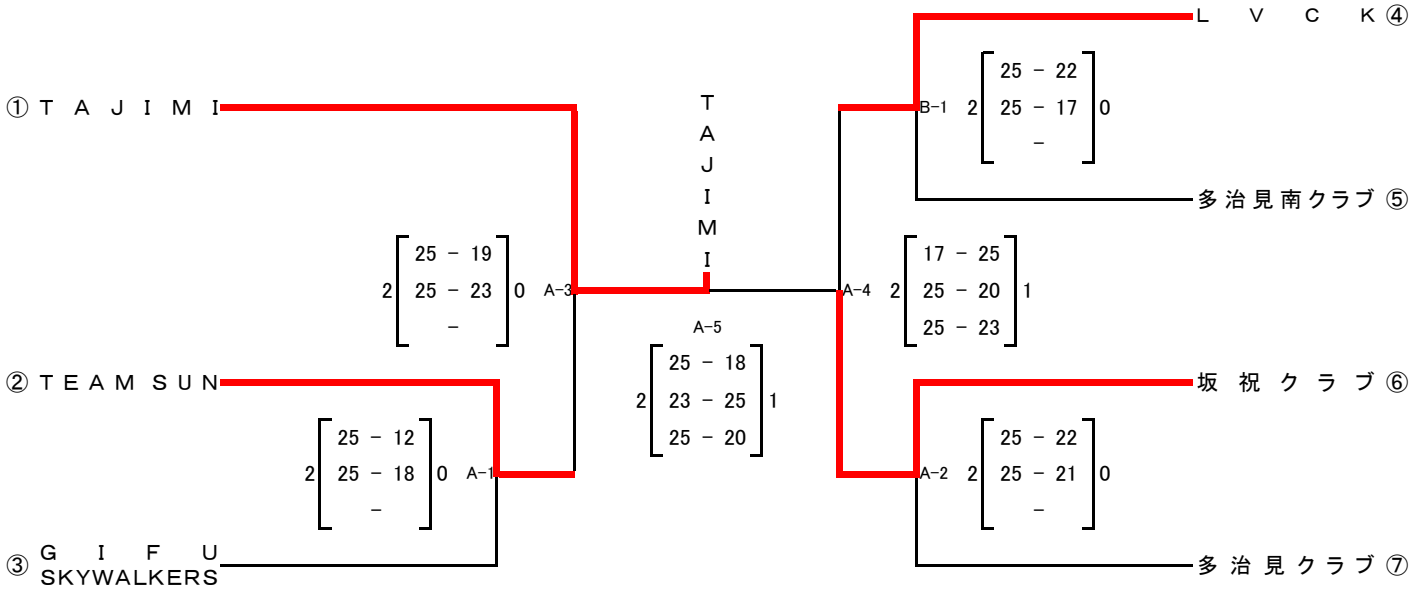
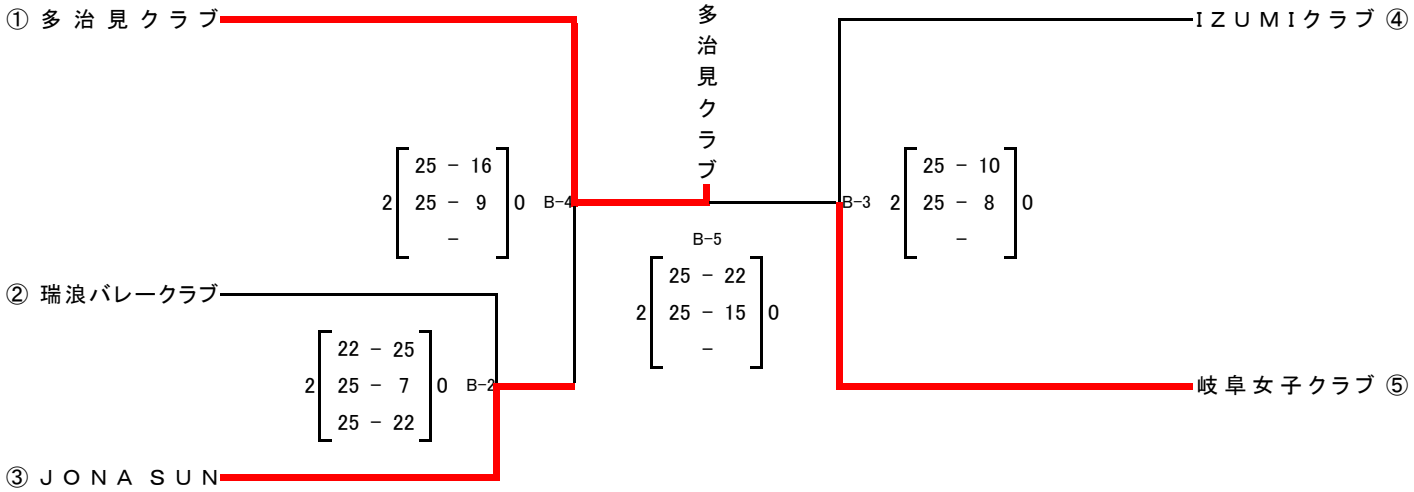
【6人制女子】