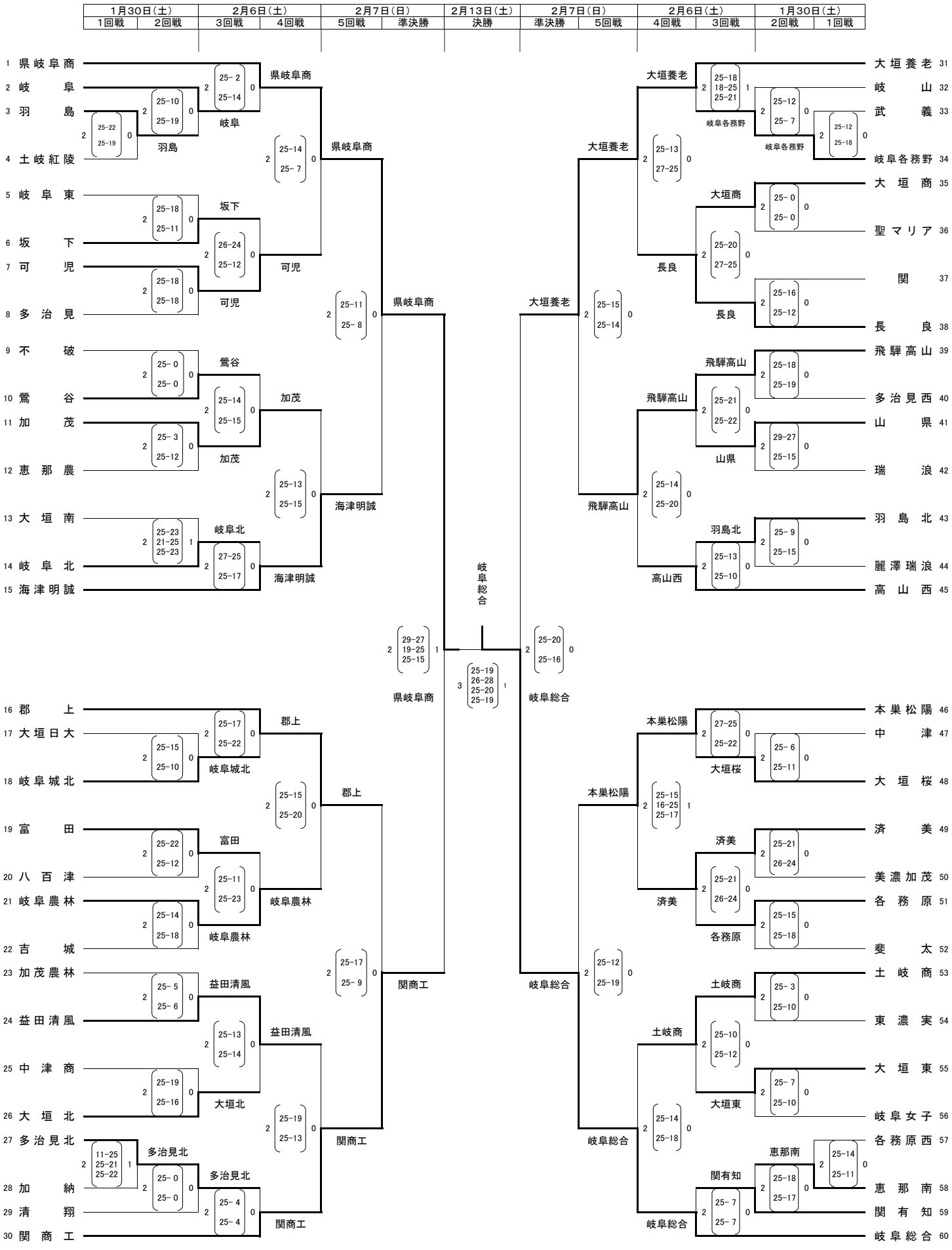第41回全国高等学校バレーボール選抜優勝大会・岐阜県決勝大会　女子試合結果