平成２１年度　県高校総体　兼　全国・東海高校総体
バレーボール競技県予選　男子試合結果

平成21年5月24･30･31日(日･土･日)
会場　5月24日　1～6、13～18　岐山高校
7～12、19～24　岐南工業高校
5月30･31日　山県市総合体育館

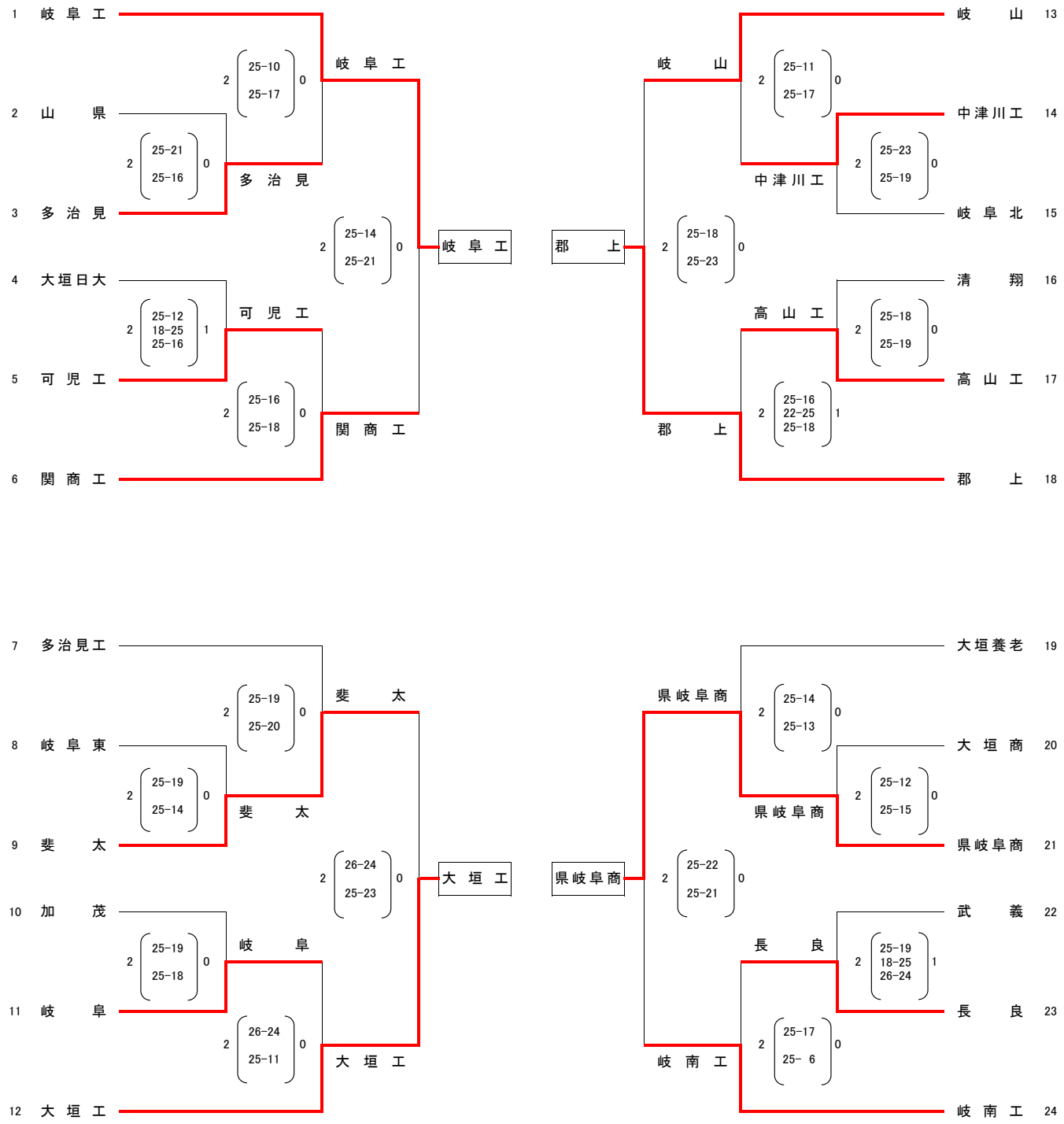

決勝リーグ

平成21年5月30･31日(土･日)　　会場:山県市総合体育館

第1試合	第2試合	第3試合
①×④	①×③	①×②
②×③	②×④	③×④