# 平成２１年度　県高校総体　兼　全国・東海高校総体
# バレーボール競技県予選　女子試合結果

平成21年5月24･30･31日(日･土･日)
会場　5月24日　　1～16　土岐商業高校
　　17～32　本巣松陽高校
　　5月30･31日　山県市総合体育館

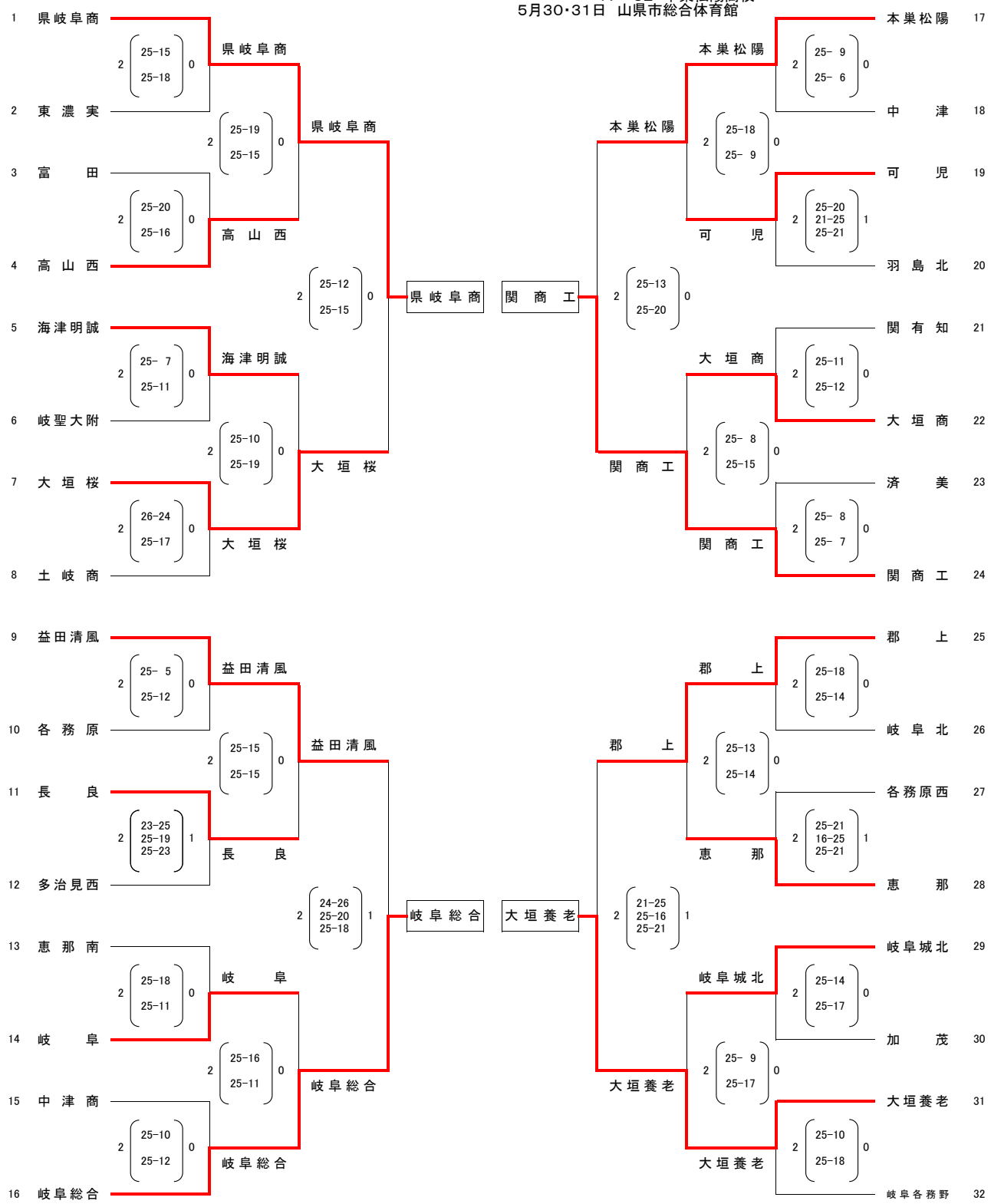


## 決勝リーグ

平成21年5月30･31日(土･日)　　会場:山県市総合体育館

| 第1試合 | 第2試合 | 第3試合 |
|---|---|---|
| ①×④ | ①×③ | ①×② |
| ②×③ | ②×④ | ③×④ |