平成２１年度　全国社会人９人制バレーボール東ブロック男女優勝大会岐阜県予選会

大会結果

会 場 ： 岐阜市東部体育館
日 時 ： 平成21年8月2日（日）

【男子】

第１位： 美濃加茂クラブ
第２位： スリーナイン
第３位： 中部電力岐阜
第３位： 東レ岐阜

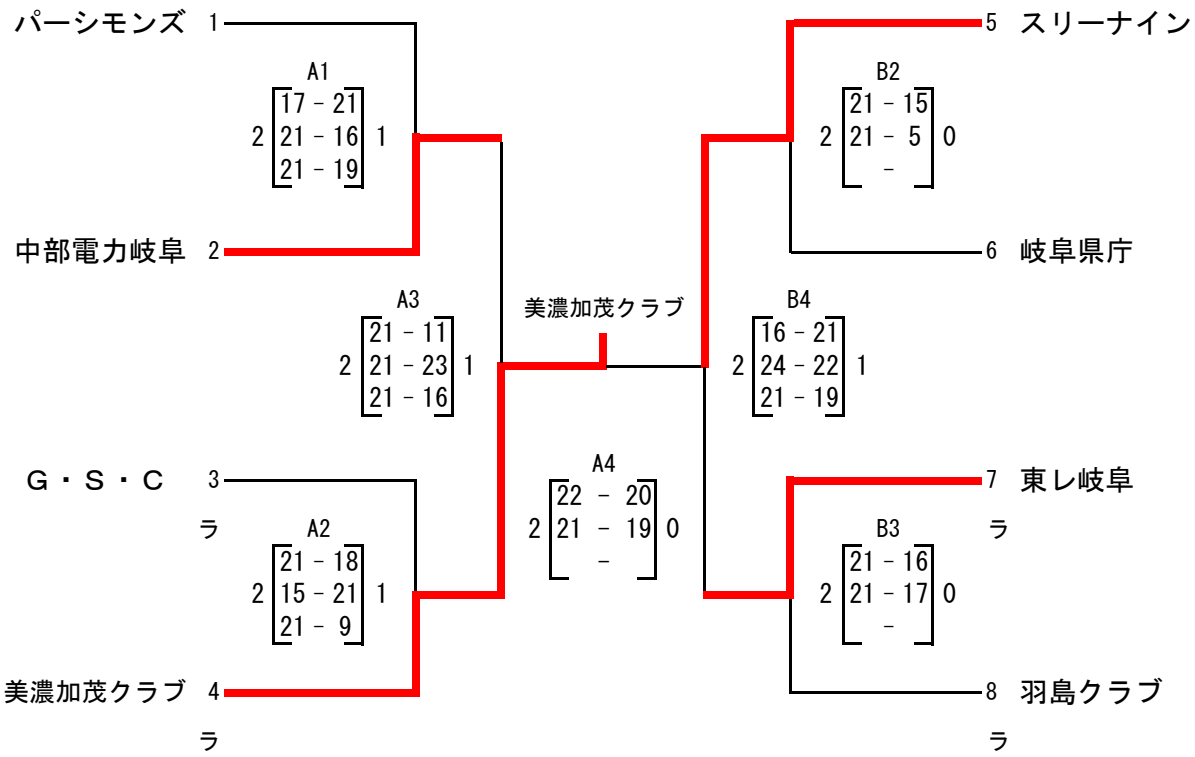

【女子】

第１位： スリーナイン
第２位： 岐阜県庁

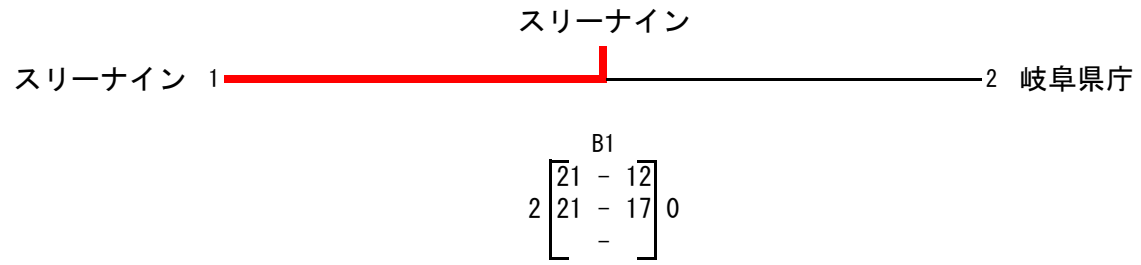

男子第１位の美濃加茂クラブ、第２位のスリーナイン、女子第１位のスリーナインは１０月１５日から埼玉県熊谷市と深谷市で開催される第８回全国社会人９人制バレーボール東ブロック男女優勝大会に出場する。