平成21年度　天皇杯・皇后杯全日本バレーボール選手権大会　岐阜県ラウンド　大会結果

日　時　　平成21年7月26日（日）　AM9：30　開会式
会　場　　：山県市総合体育館

【男　子】

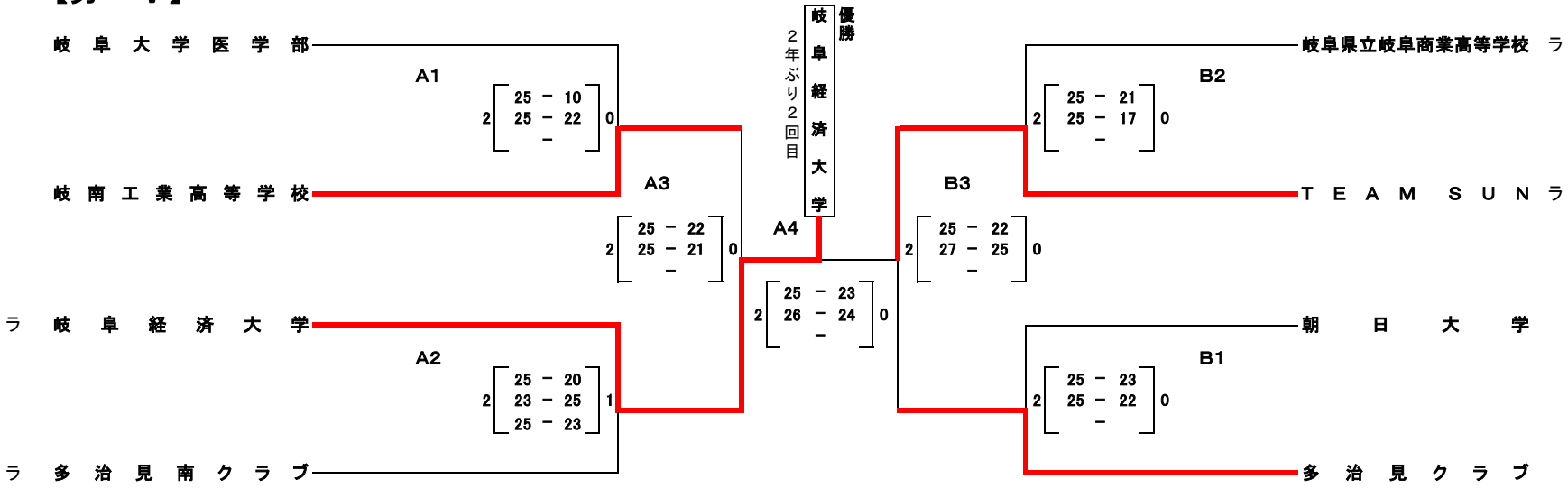

【女　子】

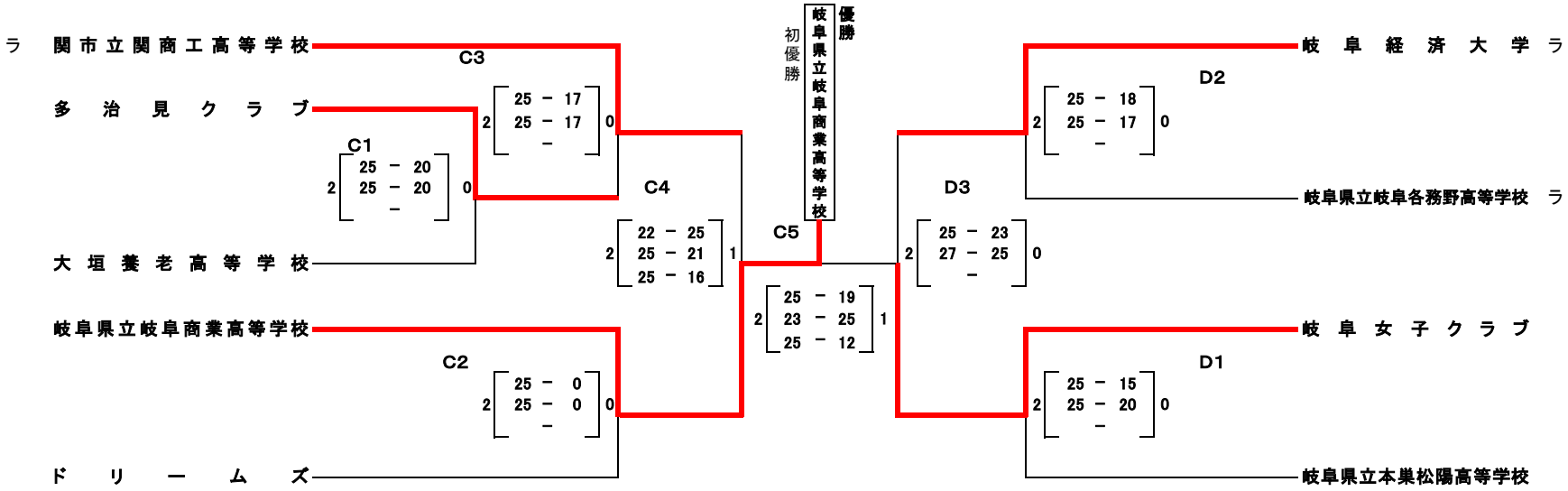

上記の結果、優勝チームの岐阜経済大学と岐阜県立岐阜商業高等学校は、９月５日に岐阜県で開催される東海ブロックラウンドに出場します。