平成21年度　東海選手権9人制バレーボール岐阜県予選会

平成21年4月19日　　プラザちゅうたい

＜女子＞

優勝　イビデン
第2位　ブルッホ岐阜
第3位　うかいクラブ
　　鷺山クラブ

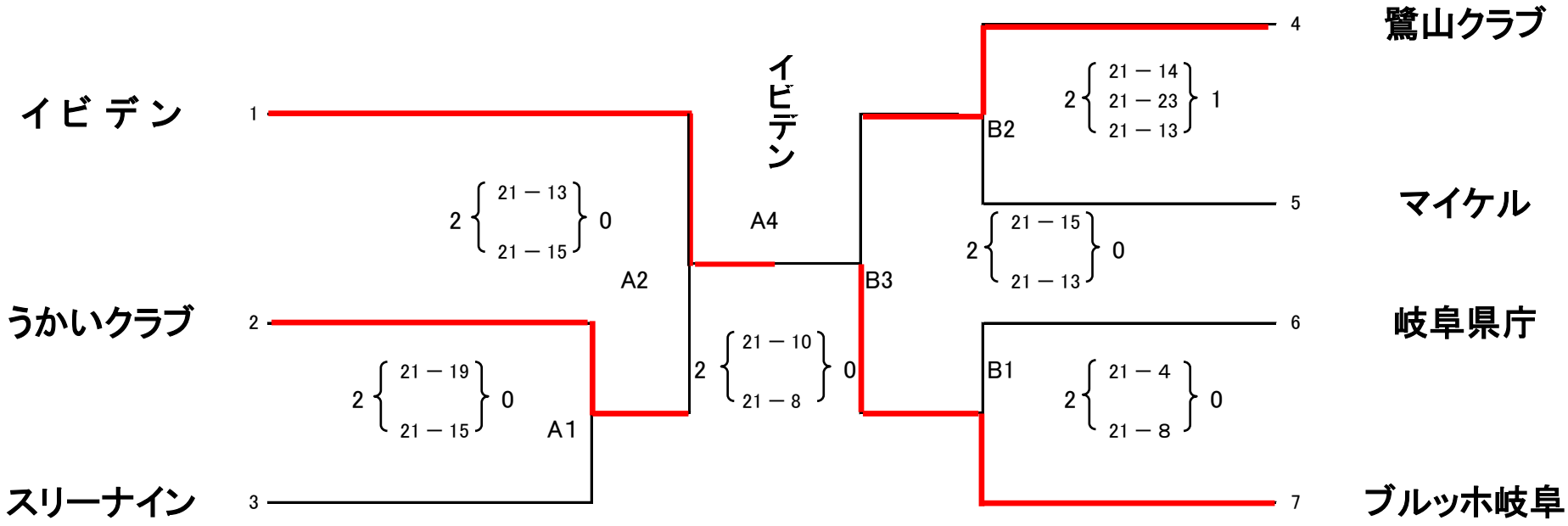

■1位の イビデン と、2位の ブルッホ岐阜 は、5月17日に鈴鹿市で開催される東海大会に出場