平成２１年度（第２８回）読売旗争奪 岐阜県小学生バレーボール大会
岐　阜　県　大　会

開催日:　平成２１年10月１１日（日）　　会場:　萩原あさぎり体育館

【 女子 結果 】

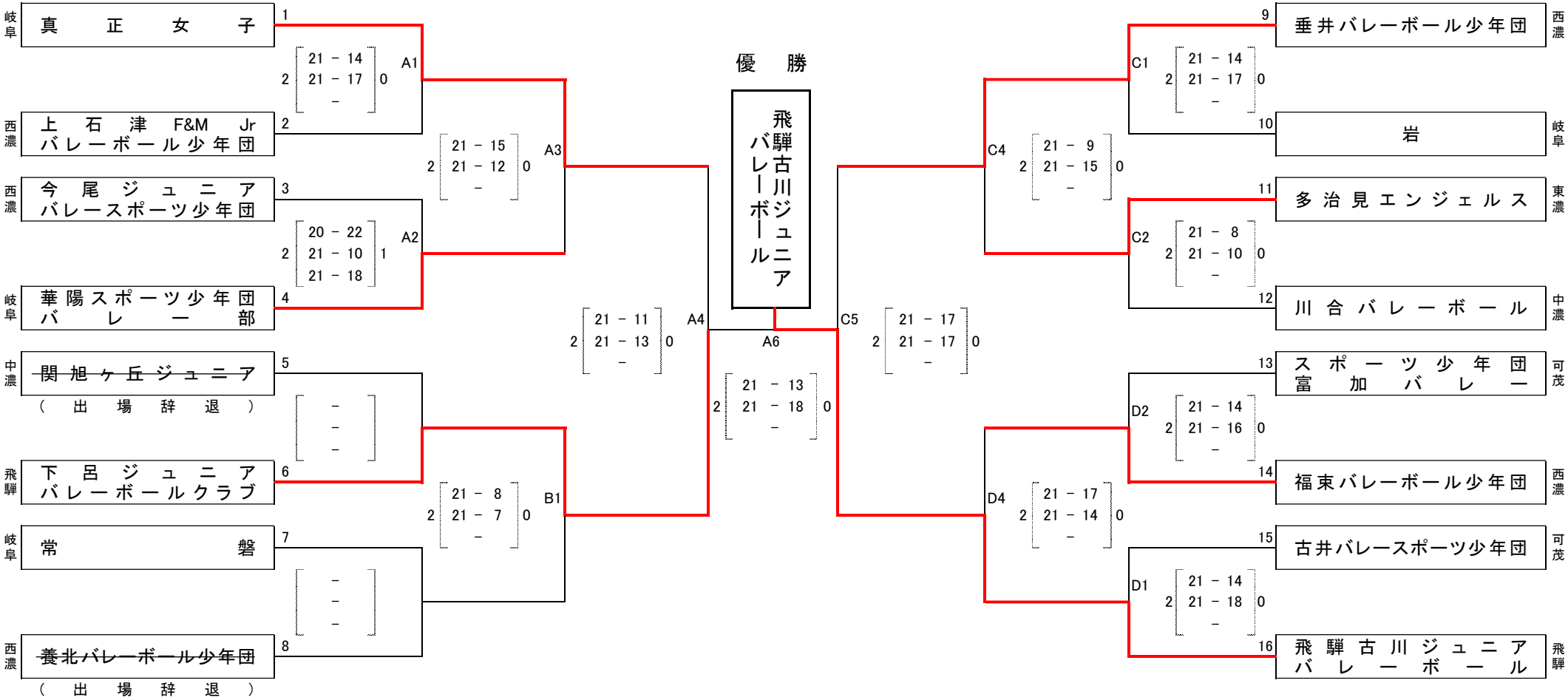

優勝: 飛騨古川ジュニアバレーボール　　準優勝: 下呂ジュニアバレーボールクラブ　　第3位:　真正女子　・　垂井バレーボール少年団