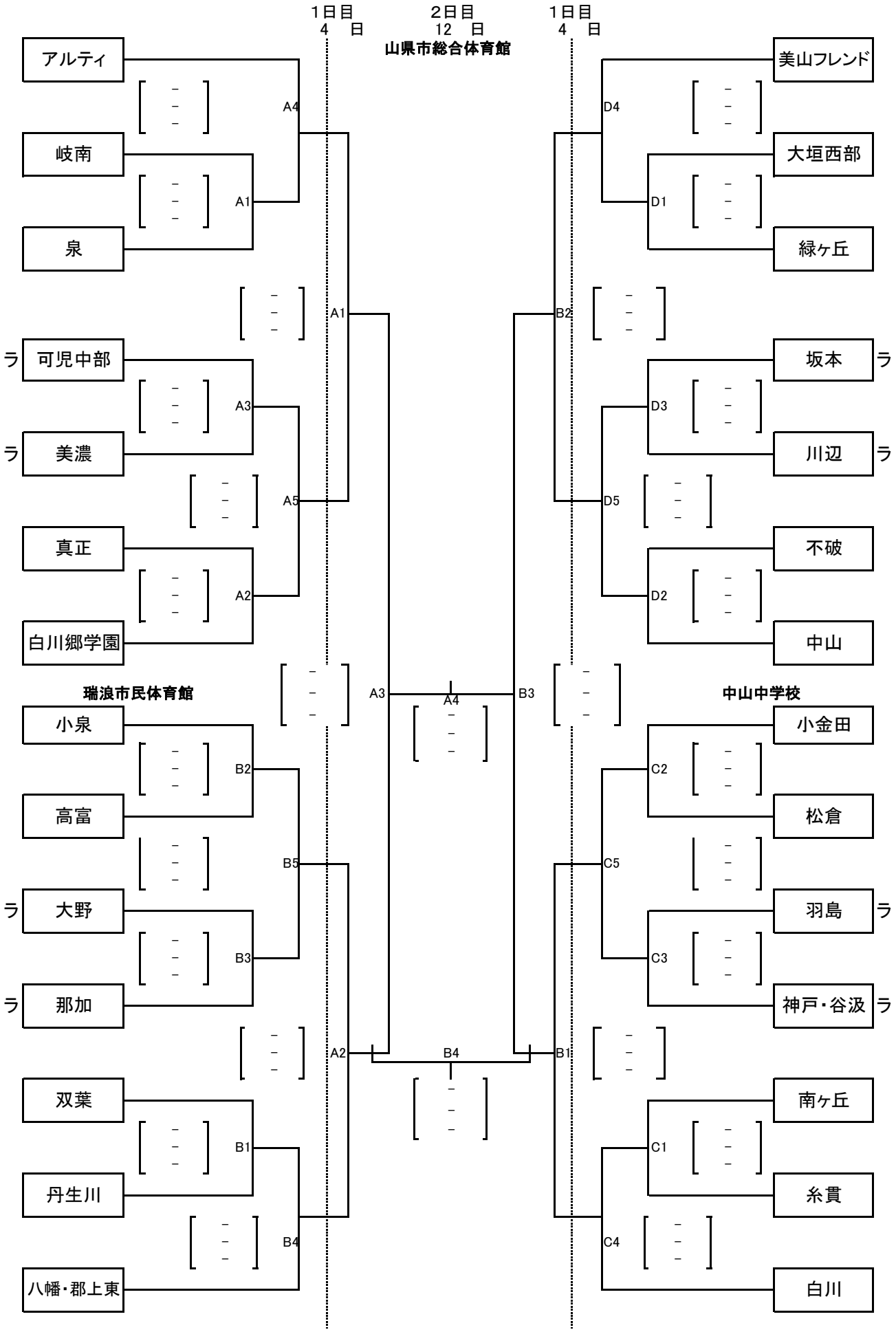第 36 回 岐阜県バレーボール中学生 新人 大会
男子の部